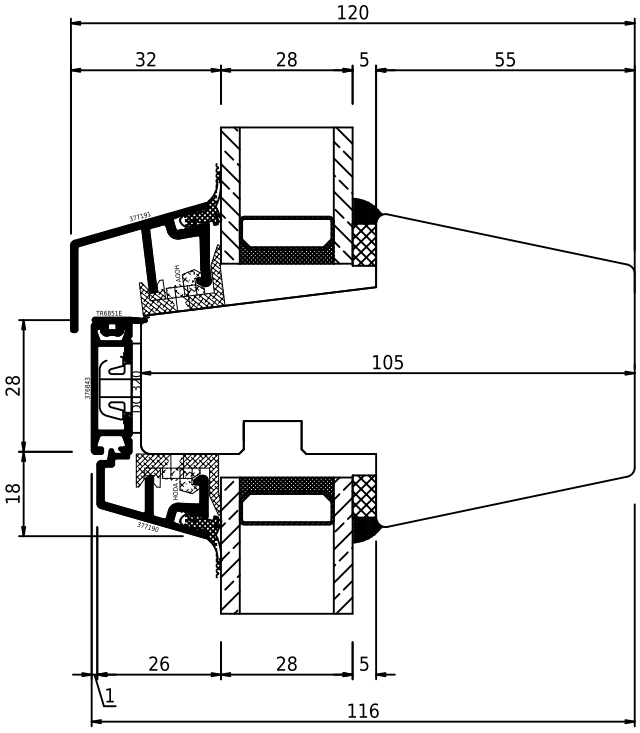

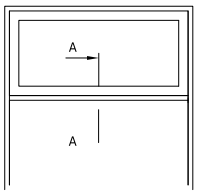

swob	*swob.alu_02*	*Fast og fast vindue med tværpost, vertikalt snit*