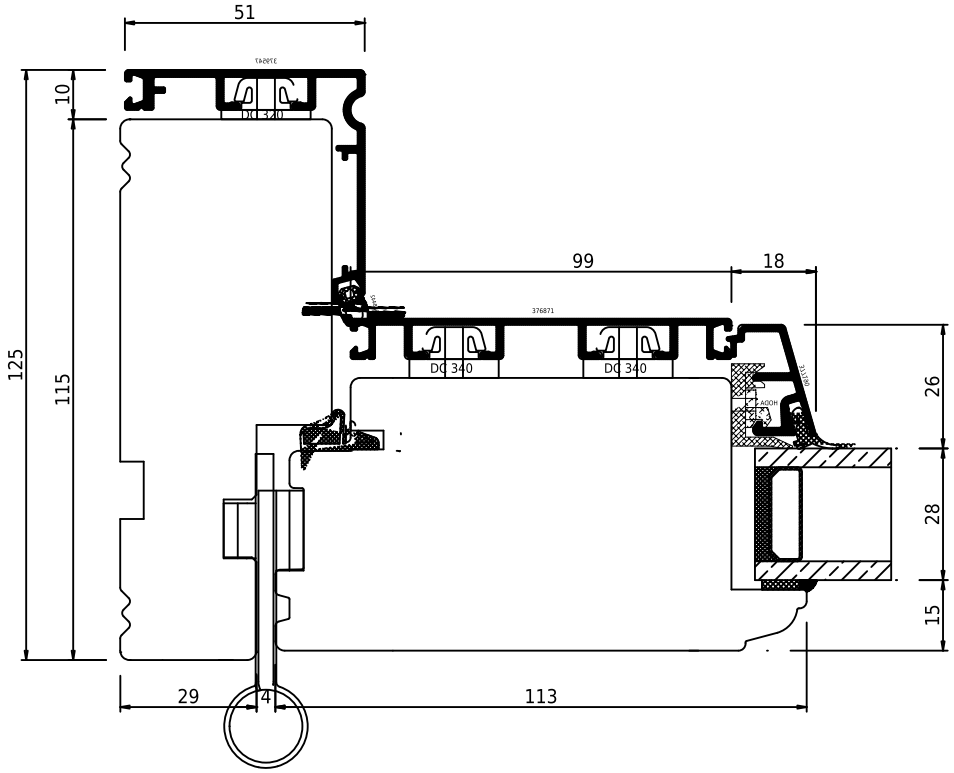

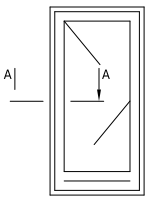

swob	*swob.alu_02*	*Indadgående dør, hængselside, horisontalt snit*