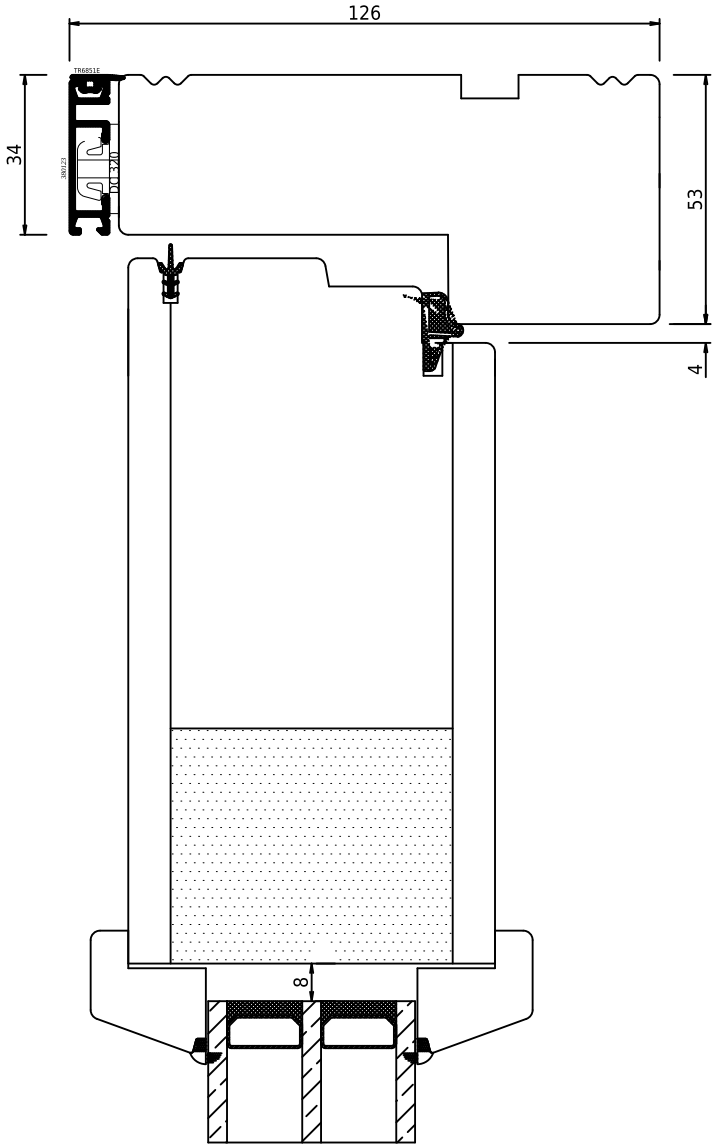

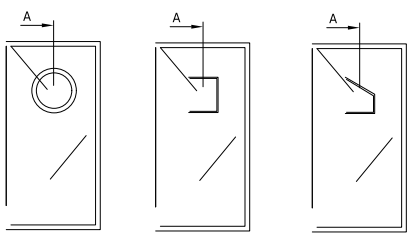

swob	*swob.alu_03*	*Udadgående pladedør med glasfelt, vertikalt snit*