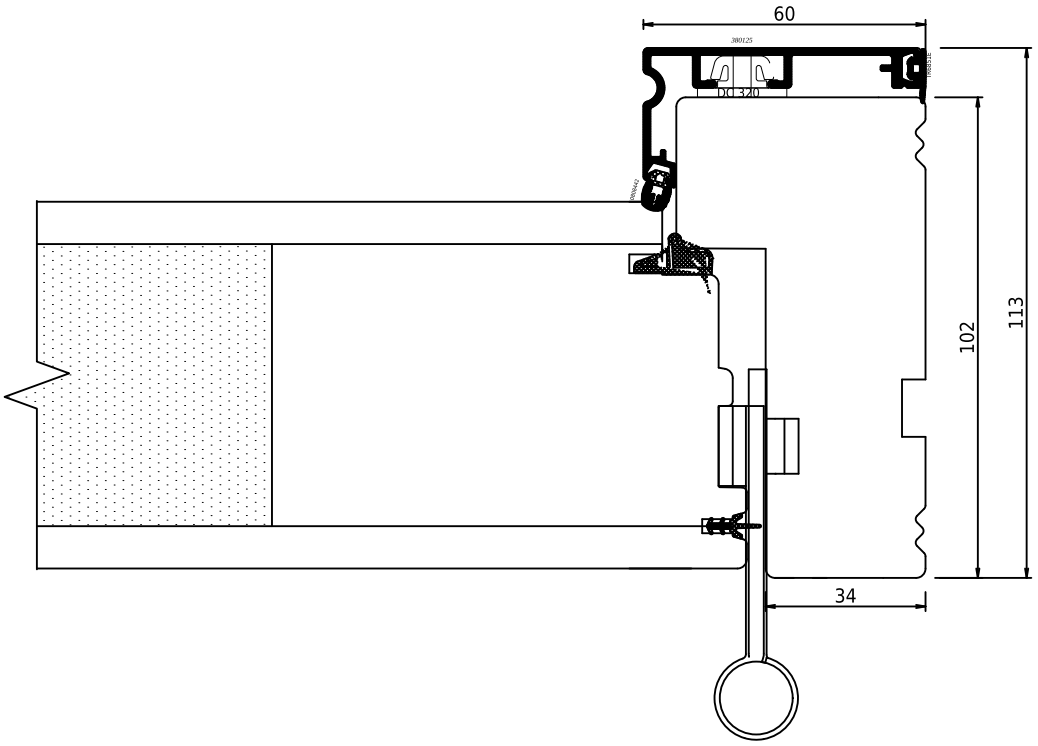

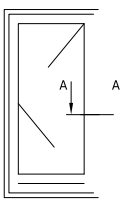

swob	*swob.alu_03*	*Indadgående dør, horisontalt snit*