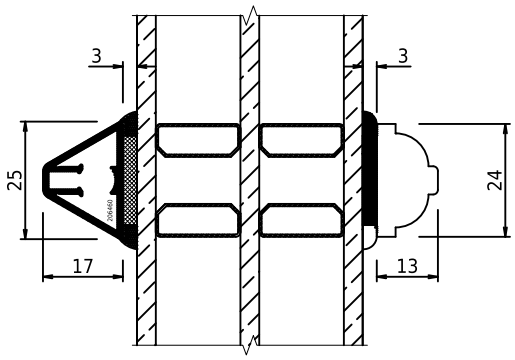

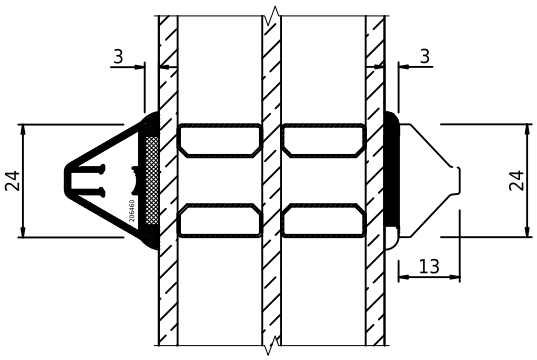

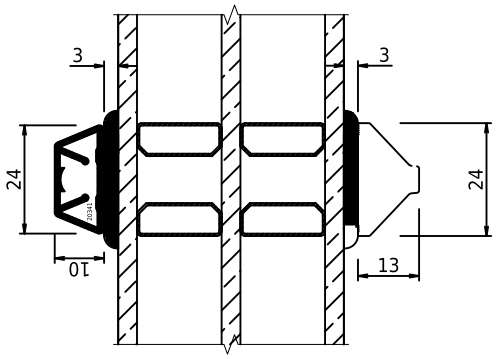

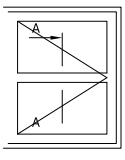

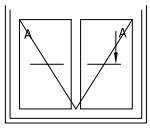

swob	*swob.alu_03*	*Glasdeling (sprosse), horisontalt og vertikalt snit*