

Udløserværktøj til clips

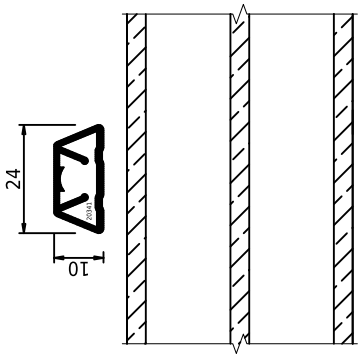

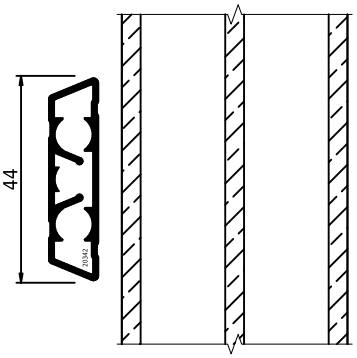

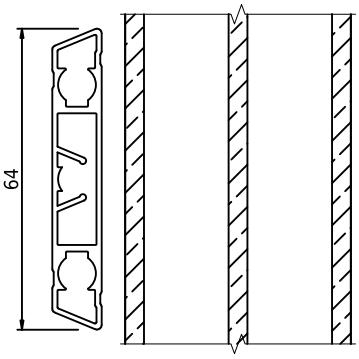

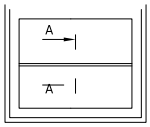

swob	*swob.alu_03*	*Aftagelig sprosse, vertikalt snit*