Titon-fræsning 95-140 mm i karm

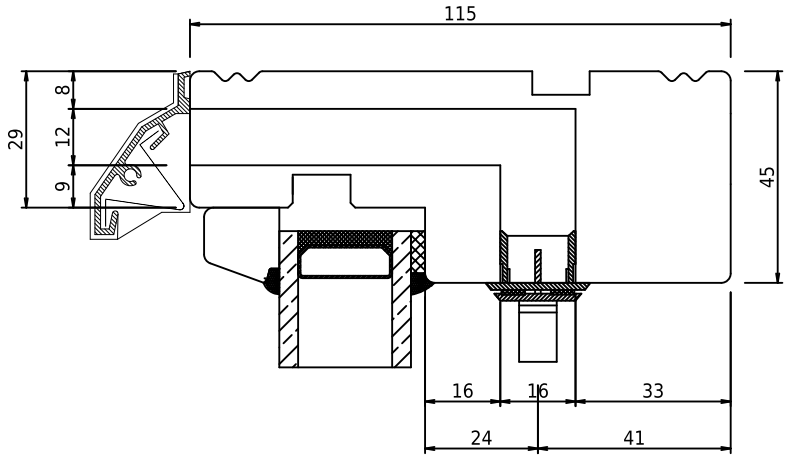

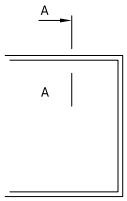

swob	*swob.wood_02*	*Fast vindue med Titon-mikroventilation, vertikalt snit*