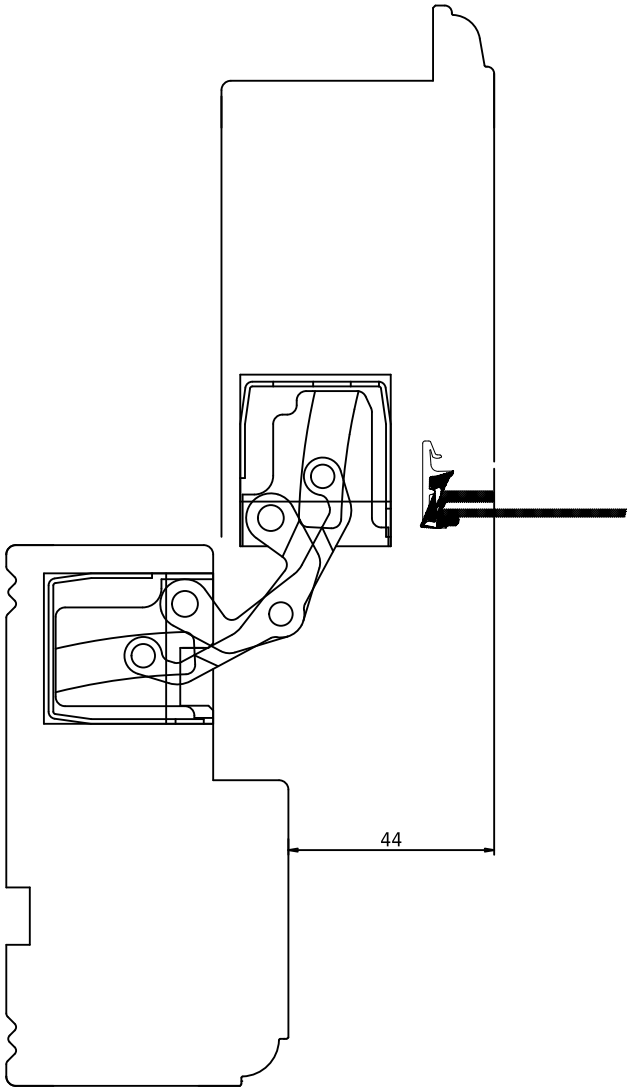

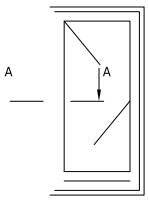

swob	*swob.wood_02*	*Udadgående dør, horisontalt snit med TECTUS 540 3D-hængsler*