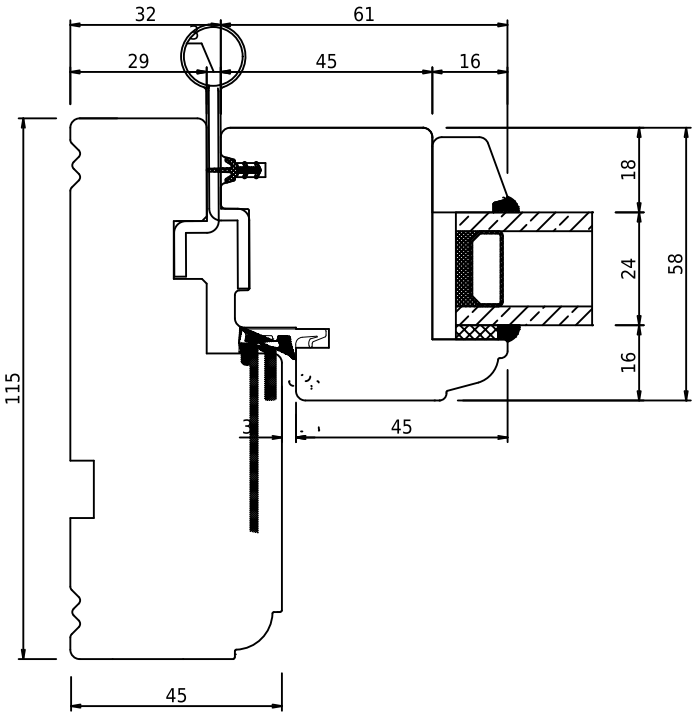

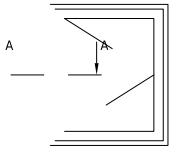

swob	*swob.wood_02*	*Oplukkeligt vindue, horisontalt snit*