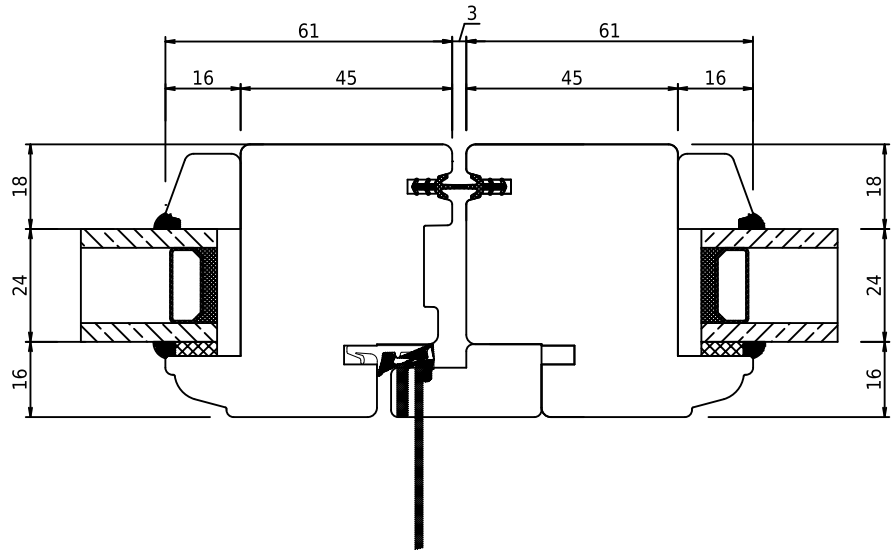

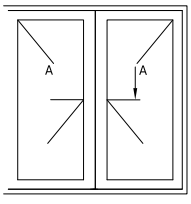

swob	*swob.wood_02*	*Tofløjet vindue, horisontalt snit*