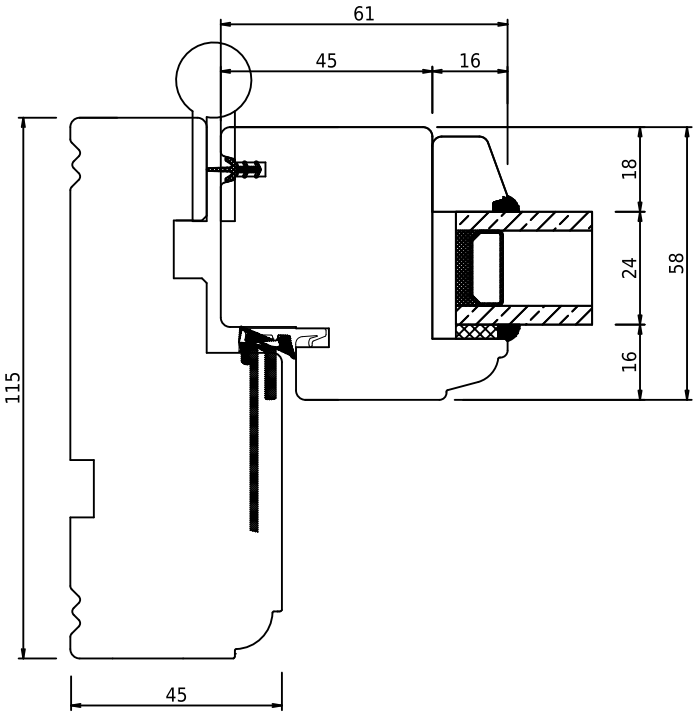

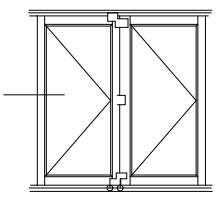

swob	*swob.wood_02*	*Foldedør FOLDING26, sideparti, horisontalt snit*