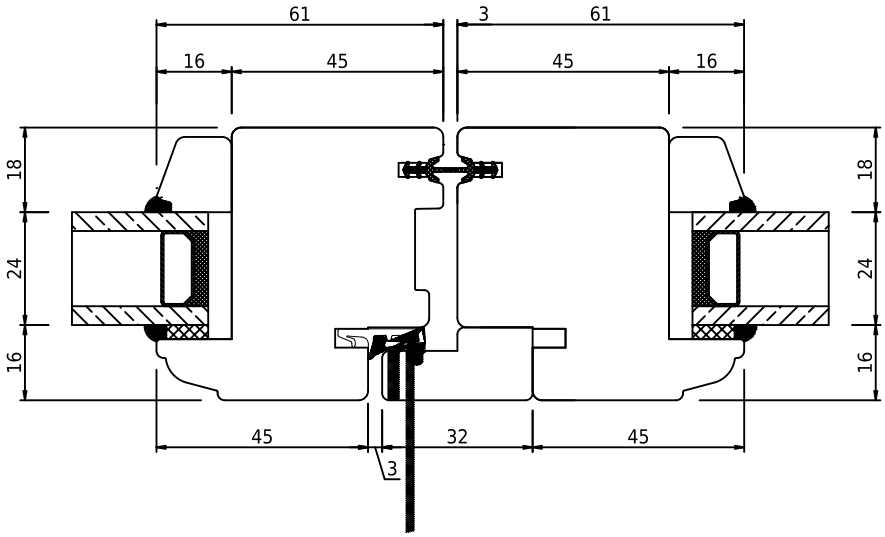

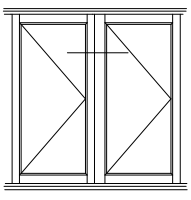

swob	*swob.wood_02*	*Udadgående foldedør FOLDING26, hovedramme, horisontalt snit*