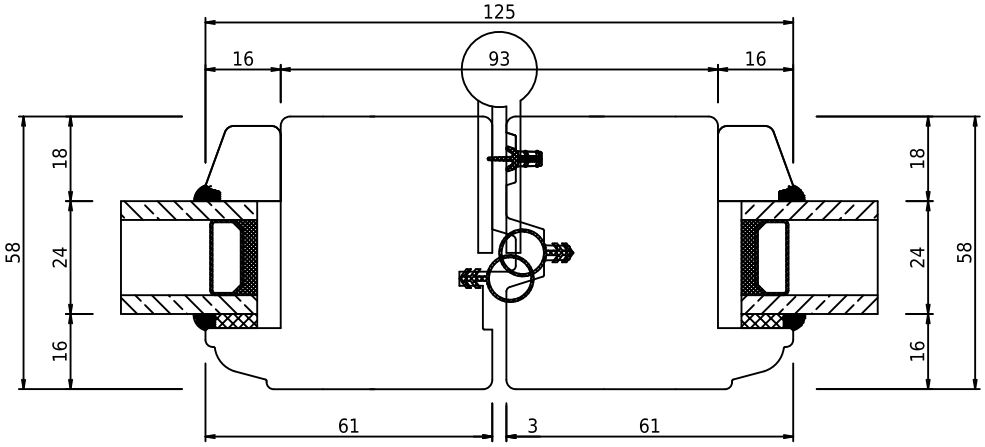

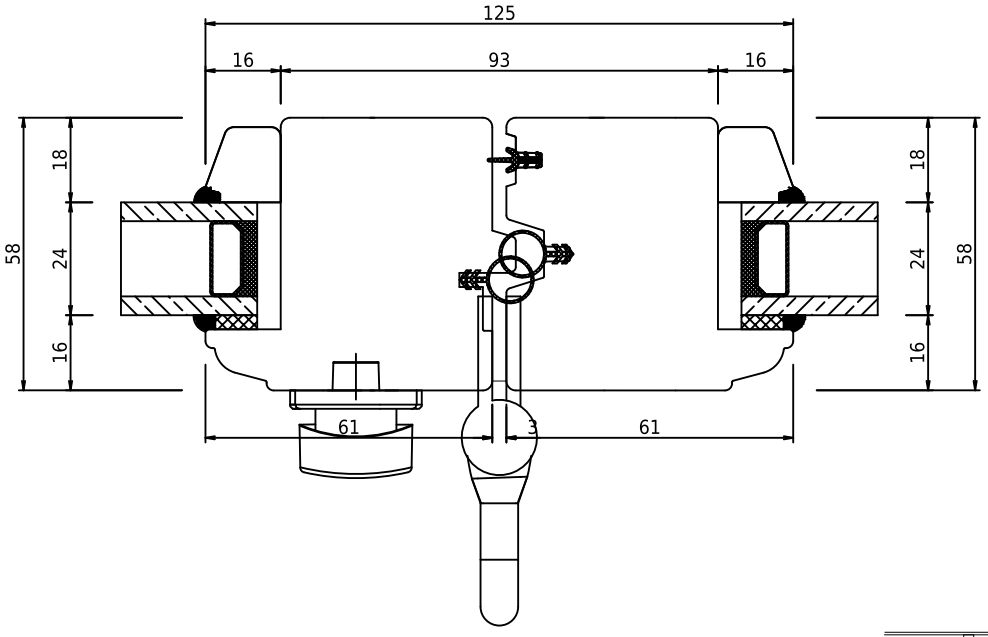

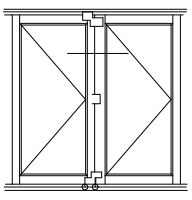

swob	*swob.wood_02*	*Udadgående foldedør FOLDING26 passiv ramme, horisontalt snit*