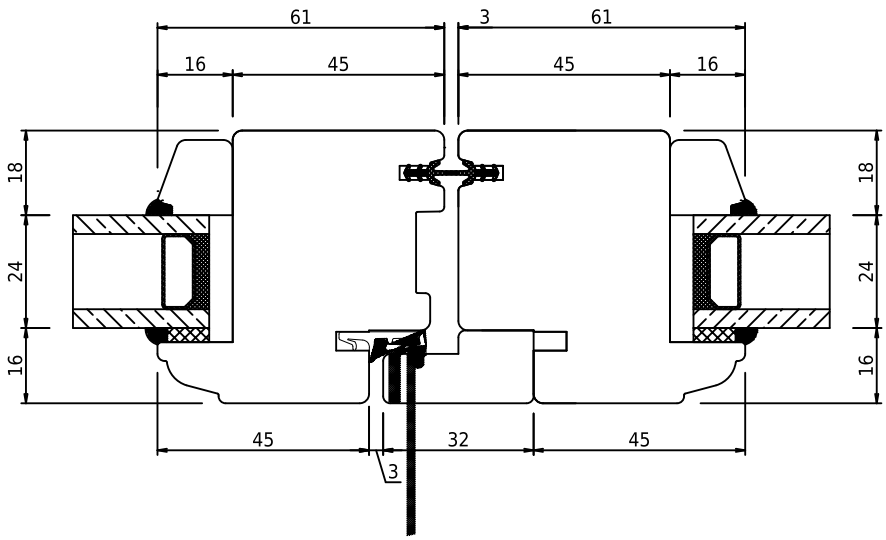

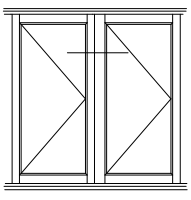

swob	*swob.wood_02*	*Udadgående foldedør, hovedramme, horisontalt snit*