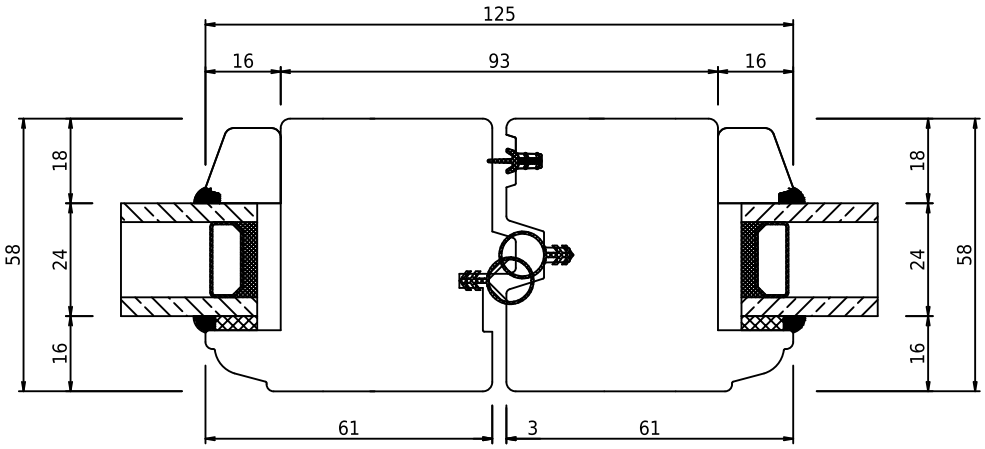

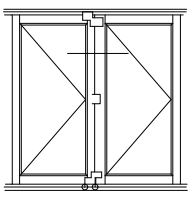

swob	*swob.wood_02*	*Udadgående foldedør, passiv ramme, horisontalt snit*