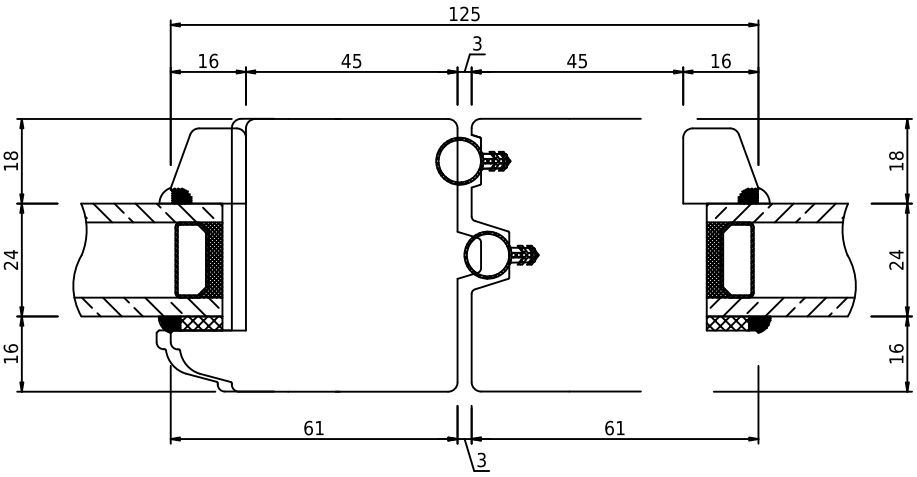


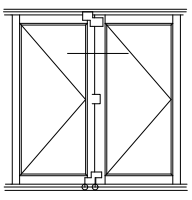

| | | |
|---|---|---|
| swob | *swob.wood_02* | *Indadgående foldedør, passiv ramme, horisontalt snit* |