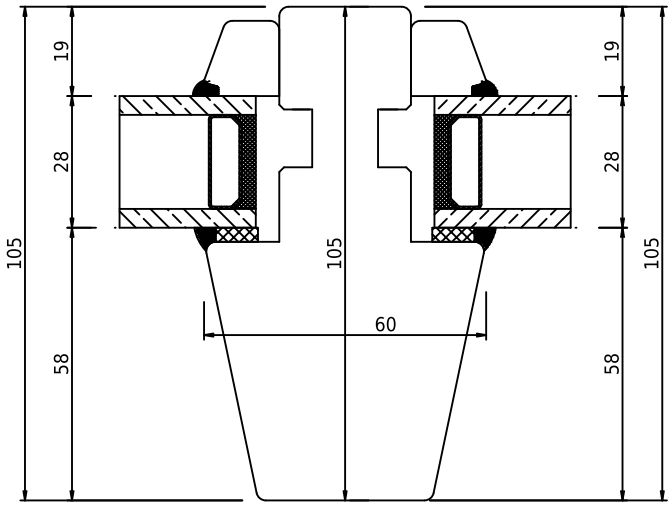

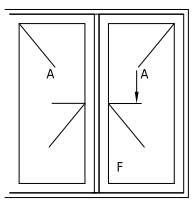

swob	*swob.wood_02*	*Fast vindue med trapezformet lodpost, horisontalt snit*