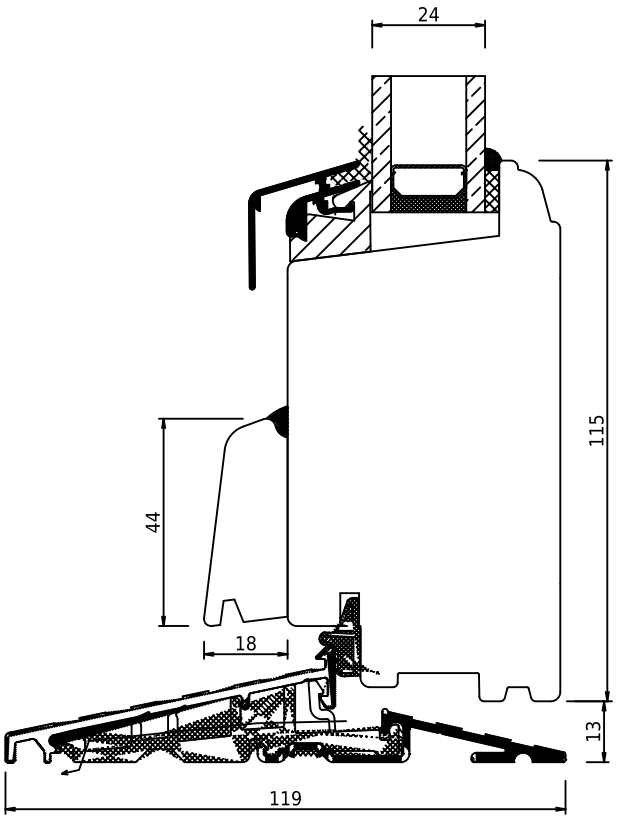

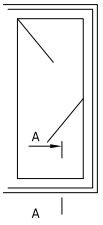

swob	*swob.wood_02*	*Indadgående dør med aluminiumsbundstykke, vertikalt snit*