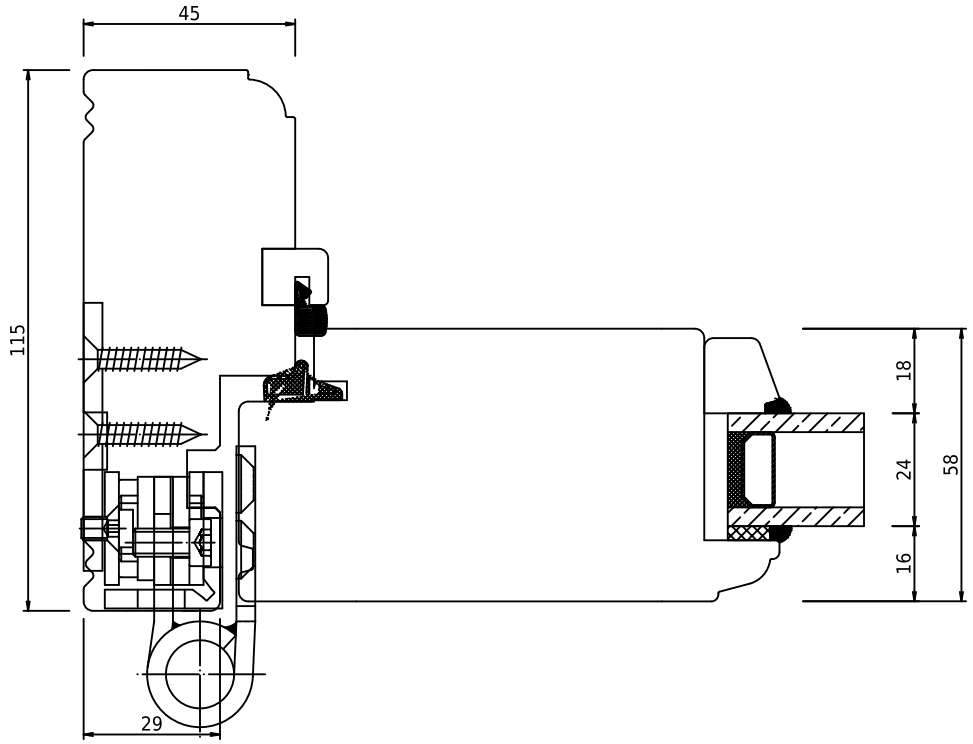

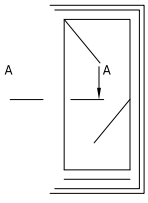

swob	*swob.wood_02*	*Indadgående dør, horisontalt snit med VX-hængsler*