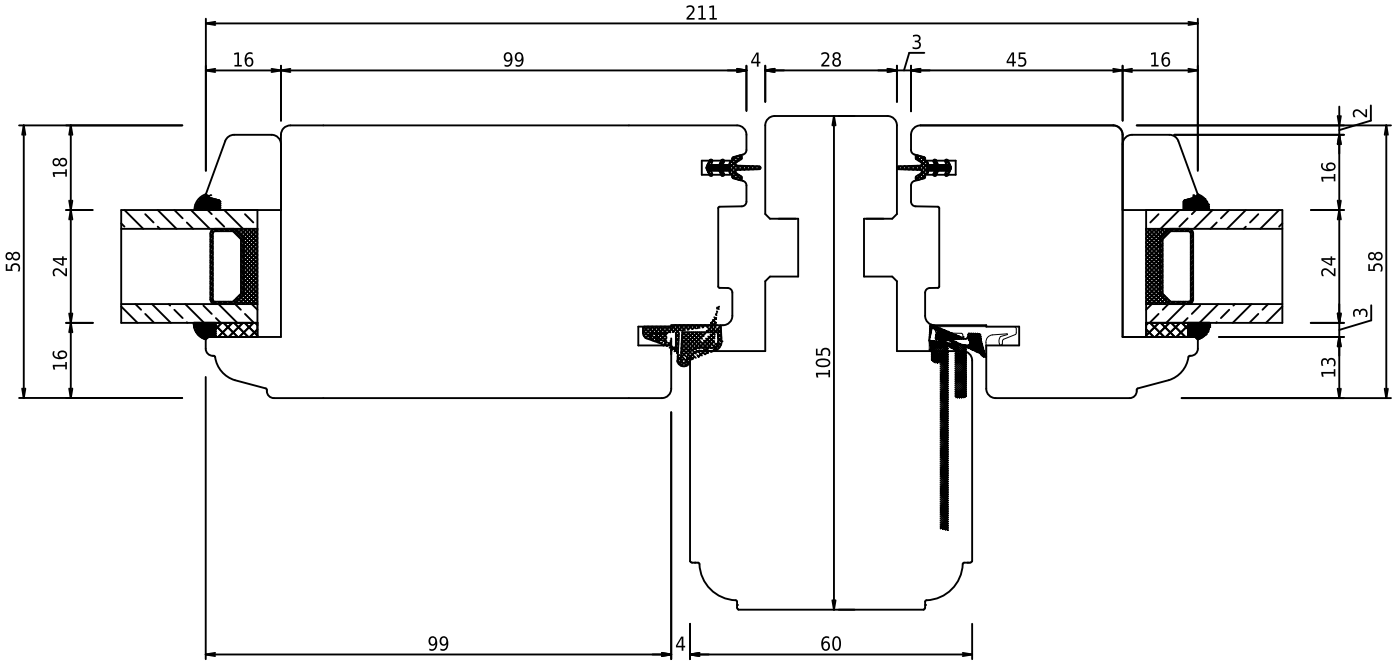

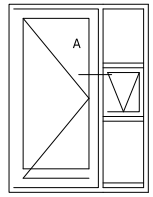

swob

swob.wood_02

Oplukkeligt vindue og udadgående dør med lodpost, horisontalt snit