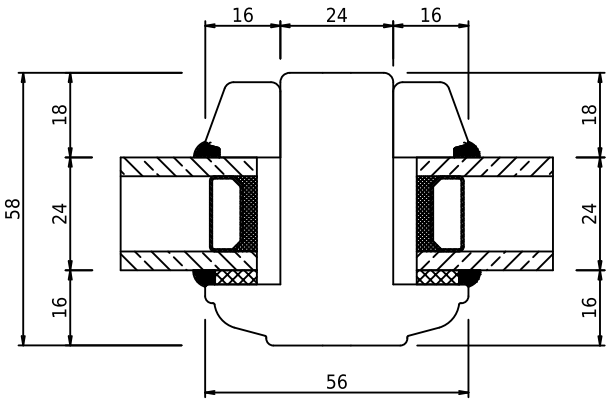

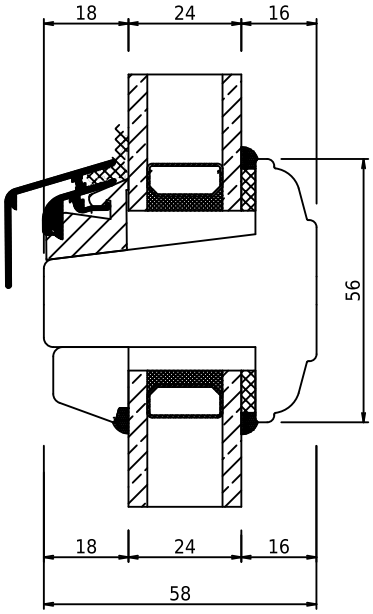

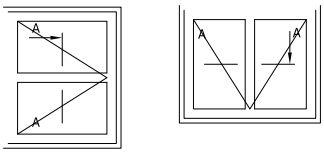

swob	*swob.wood_02*	*Glasdeling (sprosse), horisontalt og vertikalt snit*