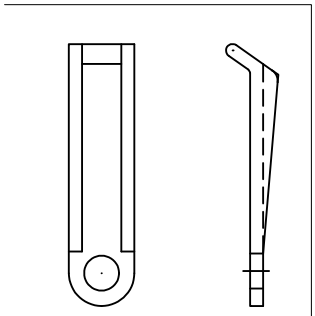

Udløserværktøj til clips

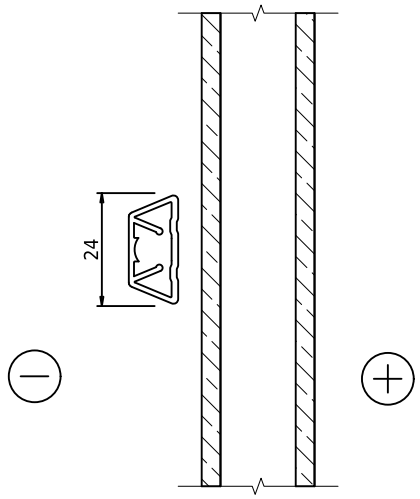

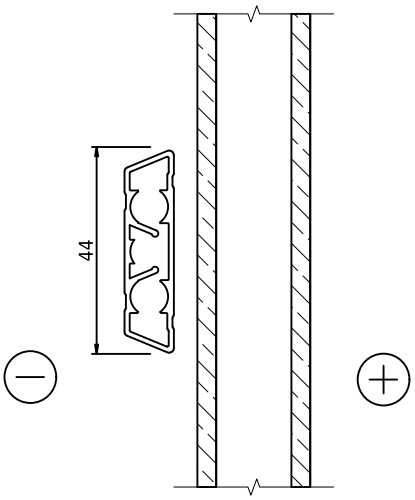

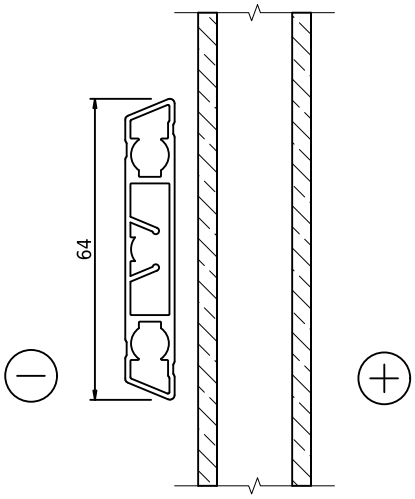

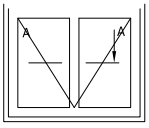

swob	*swob.wood_02*	*Aftagelige dekorative sprosser*