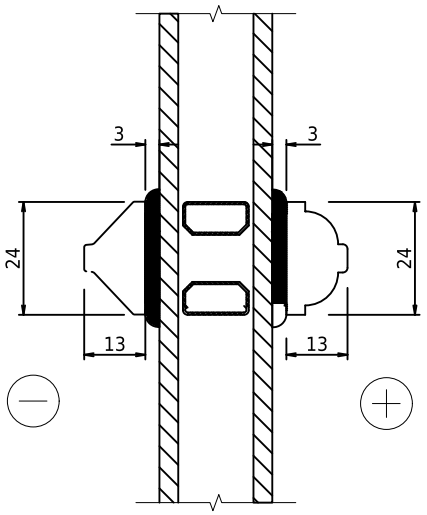

Standard

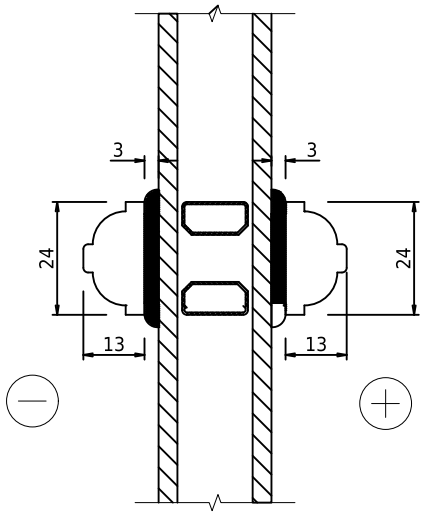

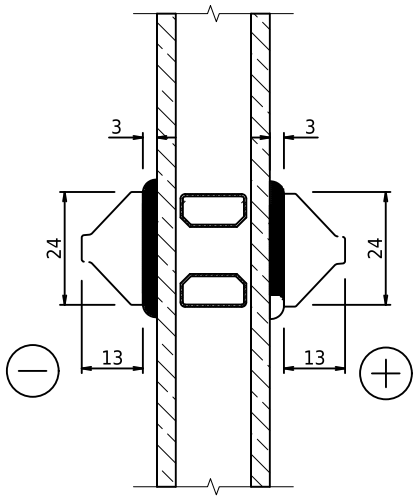

Valgfrit

swob	*swob.wood_02*	*Dekorativ glasdeling (sprosse), horisontalt og vertikalt snit*

swob.wood_02