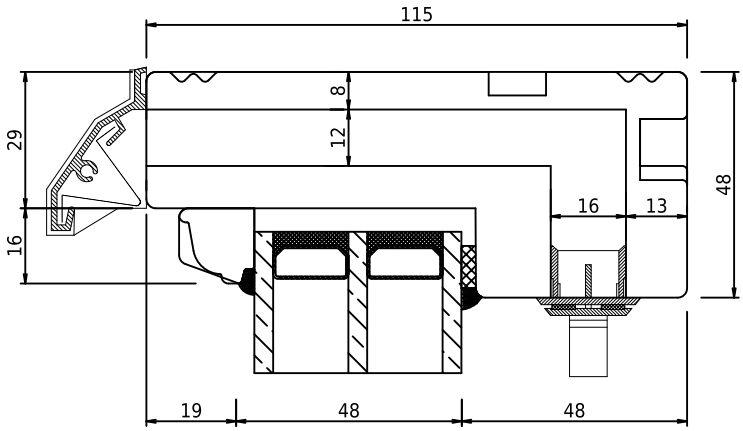

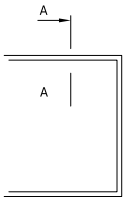

swob	*swob.wood_03*	*Fast vindue med Titon-ventil, vertikalt snit af top*