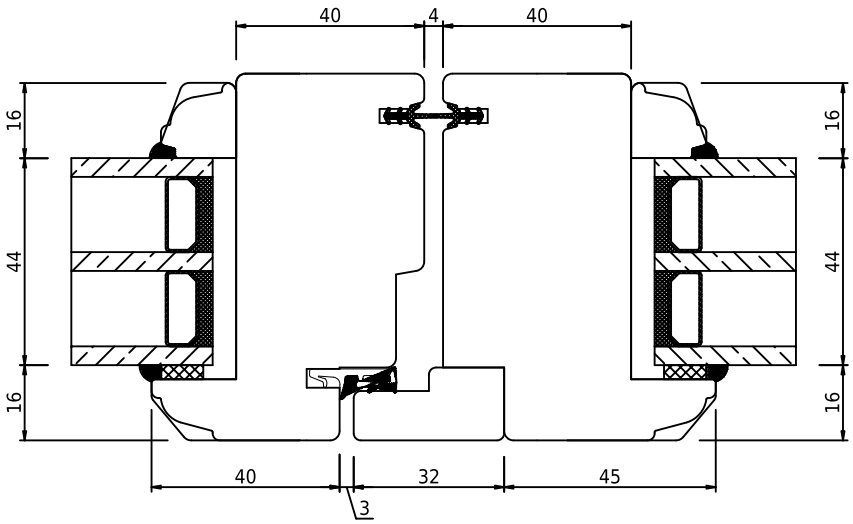

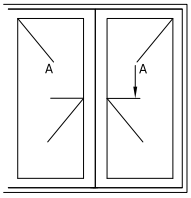

swob	*swob.wood_03*	*Tofløjet vindue, horisontalt snit*