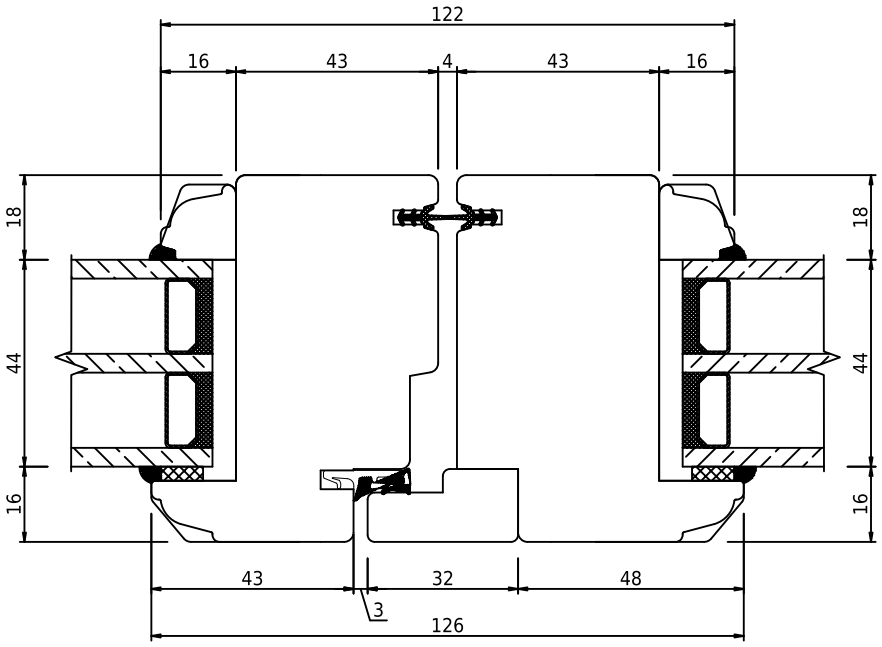

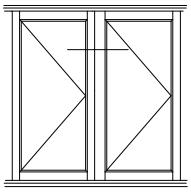

swob	*swob.wood_03*	*Udadgående foldedør, hovedramme, horisontalt snit*