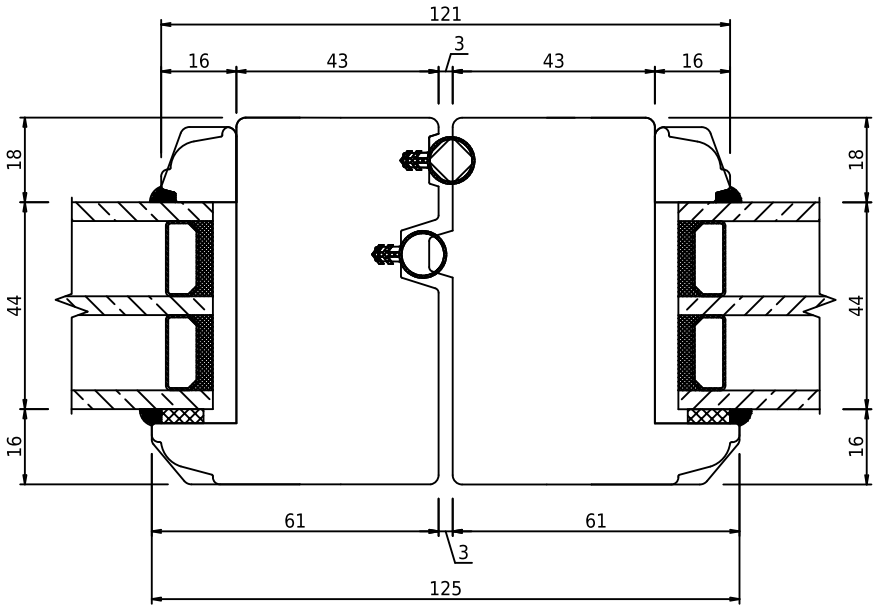

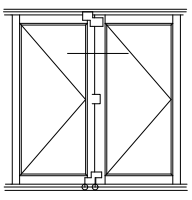

swob	*swob.wood_03*	*Indadgående foldedør, passiv ramme, horisontalt snit*