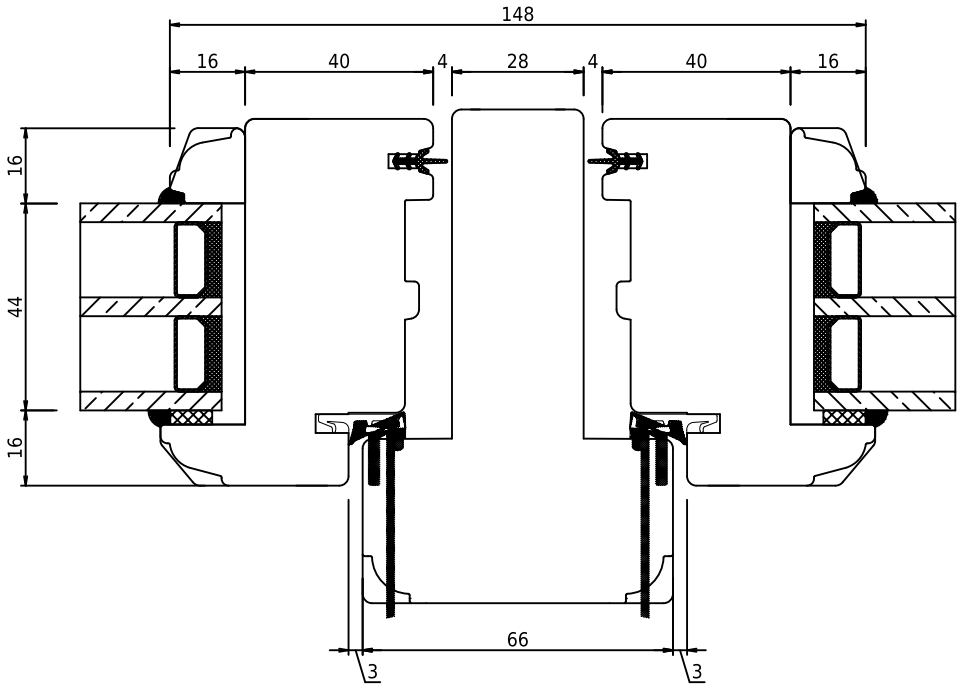

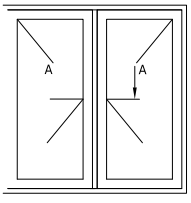

swob	*swob.wood_03*	*Oplukkeligt og oplukkeligt vindue med lodpost, horisontalt snit*