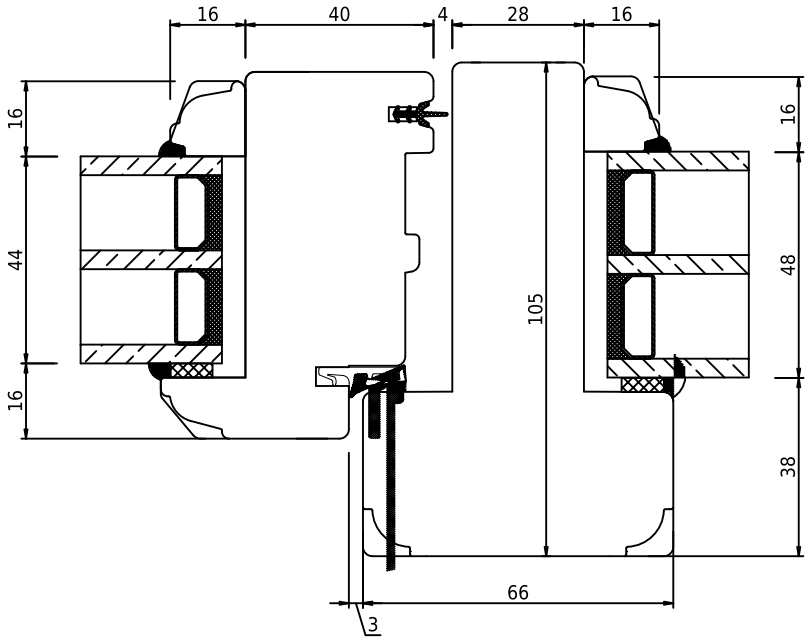


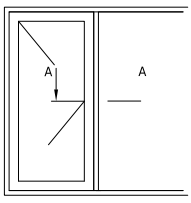


| | | |
|---|---|---|
| swob | *swob.wood_03* | *Oplukkeligt og fast vindue med lodpost, horisontalt snit* |