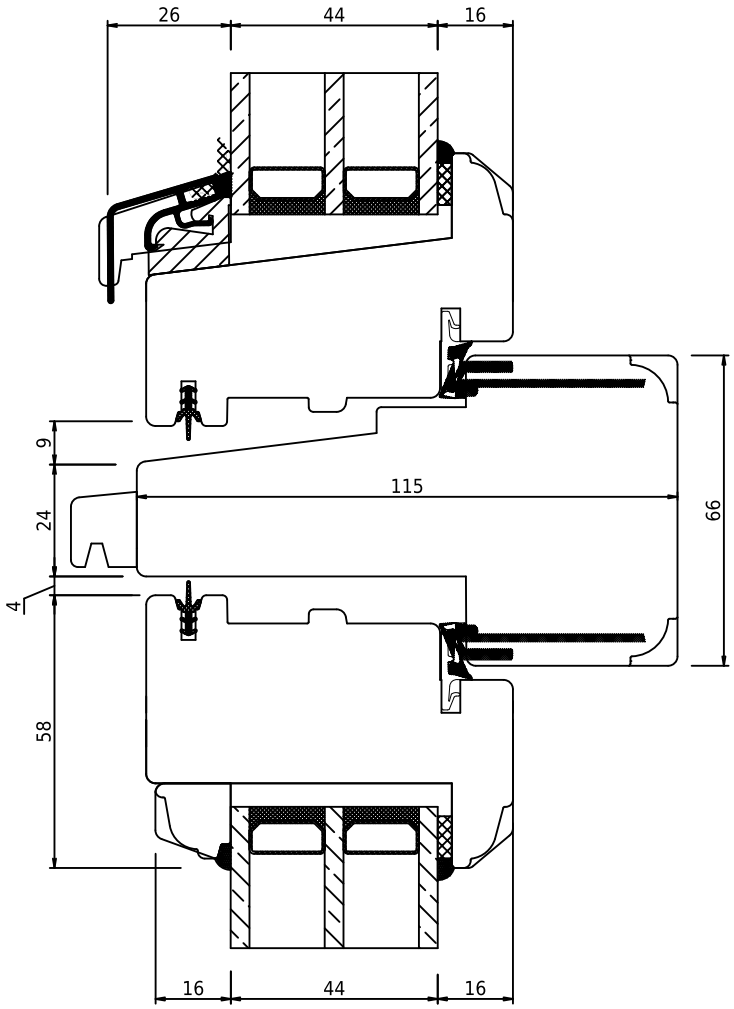

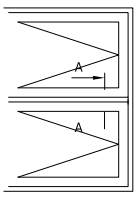

swob	*swob.wood_03*	*Oplukkeligt og oplukkeligt vindue med tværpost, vertikalt snit*