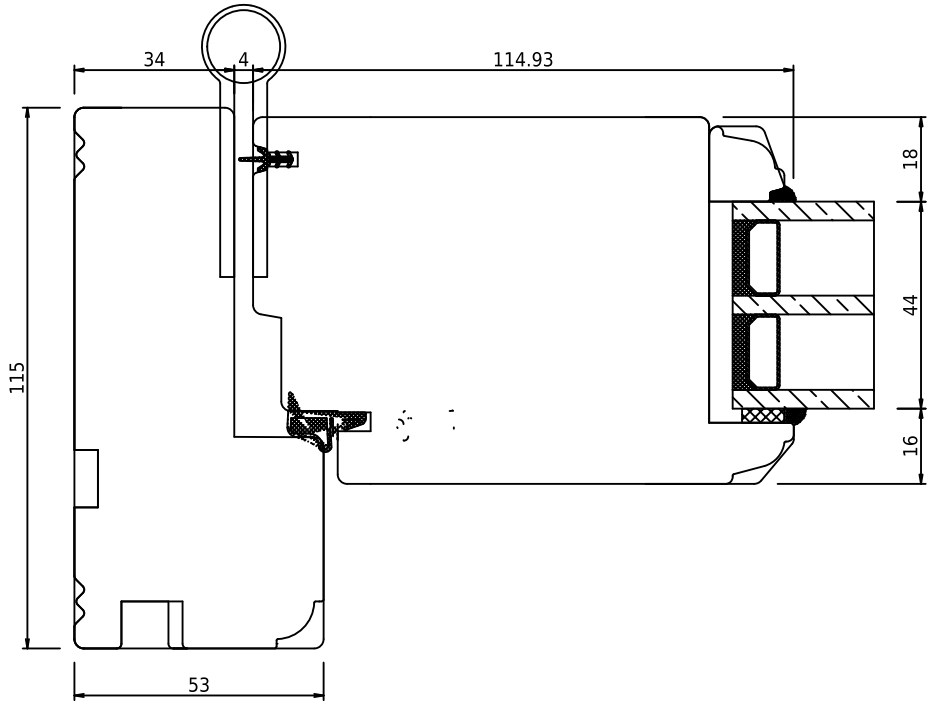

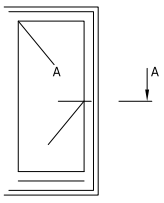

swob	*swob.wood_03*	*Udadgående dør, horisontalt snit med ABLOY-hængsler*