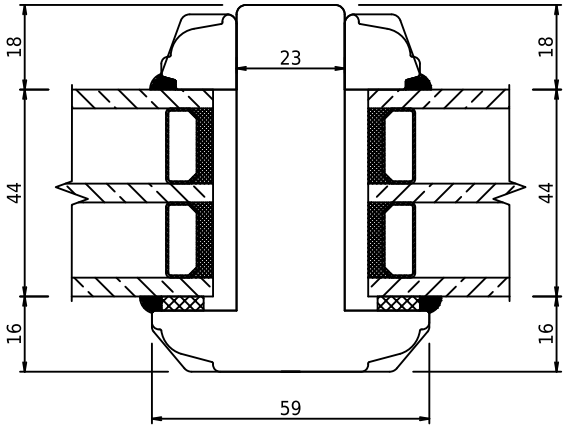

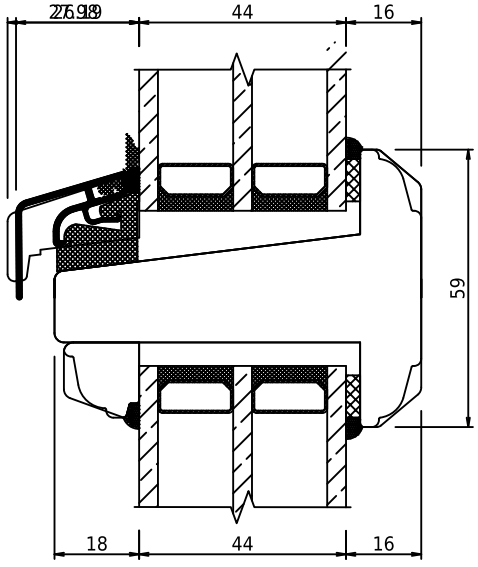

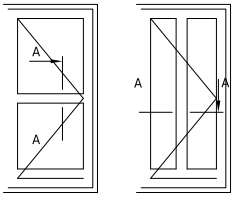

swob	*swob.wood_03*	*Glasdeling (sprosse), horisontalt og vertikalt snit*