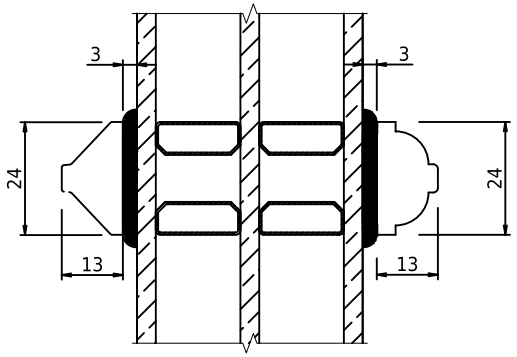

Standard

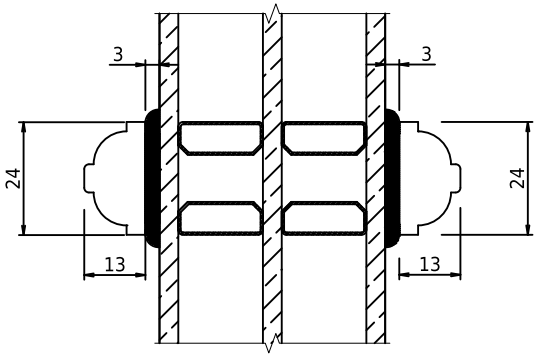

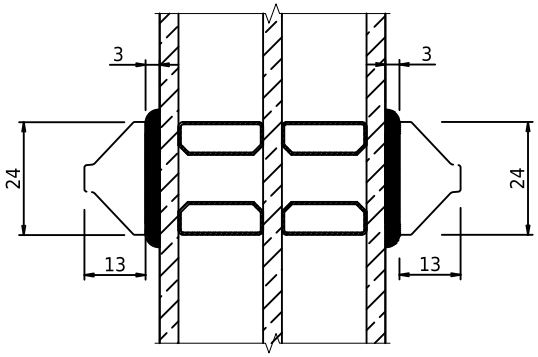

Valgfrit

swob

swob.wood_03 *Dekorativ glasdeling (sprosse), horisontalt og vertikalt snit*